FONDATEL
www.fondatel.com

Bewerkt: 2018/04/18
Geactualiseerd: 2020/05/14

ARTI 9 A
Rijwegdeksels F900 of E600

PTV800	intens verkeer	vierkant kader ronde deksel	scharnierend	met gaten	Afgewerkte contactoppervlakken	dichting	veiligheid	OPTIE	OPTIE	OPTIE
BENOR							S 90°		LOGO	

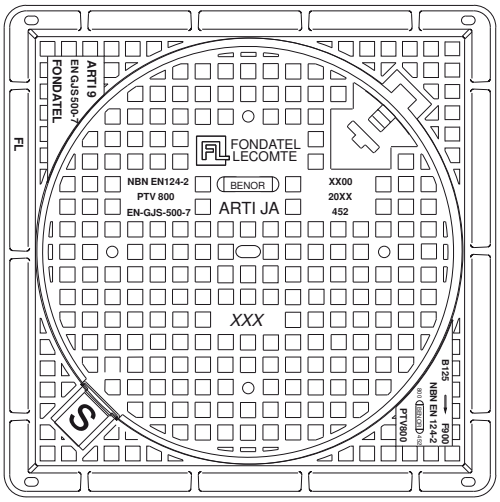

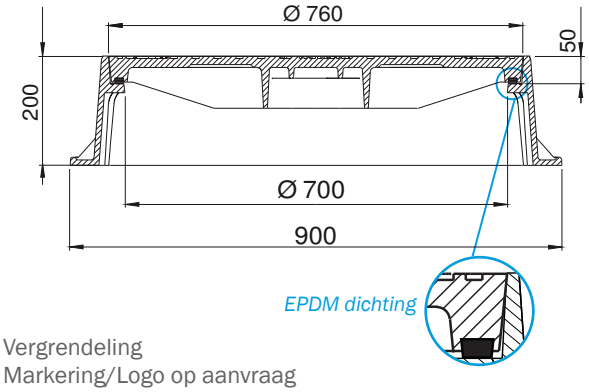

- Vergrendeling
- Markering/Logo op aanvraag
- Gaten toe, niet geventileerd deksel

REFERENTIE	ARTIKEL NR	KG	VERPAK.
Arti 9 A F900	2099XX	221	7
Arti 9 A E600	2096XX	201	7

BESCHRIJVING
Scharnierend rijwegdeksel met ventilatie gaten, E600 of F900 BENOR PTV800, intense verkeer

VOORDELEN VAN HET PRODUCT
Efficiënte scharniersystem
- Bij openen van het deksel, automatische evacuatie van vuil onder scharnierpunt deksel via voorziene opening.
- Opening van het deksel > 110° voor een gemakkelijk toegang.
- Deksel wordt geblokkeerd op 90° (veiligheid) voor veiligheid gebruikers. Om het deksel terug te sluiten dient deksel opgelicht te worden vooraleer sluiting mogelijk wordt.
- Uitlichten deksel op 90°.

Stilte en stabiliteit
- Zichtbaar vierkant kader hoogte 200mm met vrije opening 700mm.
- Afgewerkte contactoppervlakken
- EPDM dichting in zwaluwstaartvorm geplaatst in deksel in een machinaal bewerkte opening, eveneens in zwaluwstaartvorm, en dit over de ganse diameter van het deksel. Dit zorgt voor een perfecte stabiliteit.
- Anti-slip motief in wafelmotief voor een geoptimaliseerde geluidsbeperking

Plaatsingsinstructies
- Deksel met 4 ronde ventilatie gaten + 1 centrale ovalen opening die het mogelijk maakt om deksel los te maken van het kader en deksel te openen.
- 3 haken aan de buitenzijde kader om deze mechanisch gemakkelijk te kunnen behandelen.
- Versterkt kader.
- Zitvlak kader voorzien van enkele openingen waardoor een groot draagvlak bekomen wordt voor een eenvoudige en performante plaatsing en verankering.
- 4 gaten, op de basis van de kader, aangebracht voor een eventueel verankering.
- Opening in deksel om deze vast te hechten aan openingsgereedschap voor opening.
- Waterdicht kamer voor plaatsing van haak of houweel voor eenvoudige opening.
- Hoog kader met lage versterkingsribben om afwerking mogelijk te maken met alle types (asfalt, beton, straatstenen,...).

MATERIAAL
Nodulair gietijzer GJS 500-7 volgens EN1563

CERTIFICATIE DOOR DERDE PARTIJ
Certificatie EN124-2/BENOR PTV800 door COPRO

PLAATS VAN INSTALLATIE
Groep 6, klasse F900 →zie EN124-1
Zones voor uitzonderlijk zwaar verkeer, b.v. luchthavens.
Groep 5, klasse E600 →zie EN124-1
Zones die met intensieve en zware belasting bereden worden, b.v. havengebieden, luchthavens.

OPTIES

De geldigheid van deze technische fiche kan worden nagekeken op de website van COPRO, https://extranet.copro.eu/nl
Afmetingen in mm - Gewicht, afmetingen, foto's en tekeningen niet contractueel - Niet gecontroleerde verspreiding.

Verantwoordelijke uitgever: FONDATEL-LECOMTE nv • Tel 0032.(0)64 23 63 23 • e-mail: seneffe@fondatel.com
Verkoop - Logistiek: Rue George Stephenson 25 | Zoning industriel Seneffe C | B-7180 Seneffe • Produktie - Maatschappelijke zetel: Parc Industriel | Rue de Reppe 3 | B-5300 Seilles-Andenne